取扱説明書
LV275DI-Q4

1. 概要

本製品は、JIS C 5381-11(IEC 61643-11：2011)の誘導雷を対象としたサージ電流試験のクラスⅡを対象とした製品です。
本製品の詳細仕様、外形寸法などは製品仕様書でご確認下さい。

2. 安全上の注意事項

火災や感電など、事故の原因となりますので、下記の項目についてご注意願います。

1)最大連続使用電圧を超える電圧や、規定以上のサージ電流が印加された場合、本製品が耐えられず、対象機器を保護できない場合がありますので、そのような環境では使用しないで下さい。
2)屋外など防水されていない場所や結露の発生など、高湿度の場所では使用しないで下さい。
3)粉塵の多い場所、塩分の多い場所では使用しないで下さい。
4)外装樹脂を溶解又は劣化するような溶剤（シンナーやアセトン類など）では洗浄しないで下さい。
5)本来の使用目的以外の用途には使用しないで下さい。
6)直射日光、急激な温度変化、ちり、ほこりのある雰囲気を避け、梱包状態のまま保管して下さい。
7)絶縁耐圧試験時は、本製品のアース線を外した状態で実施して下さい。本製品を取り付けた状態で絶縁耐圧試験を実施した場合、本製品が動作し耐圧不良などの不具合の要因になります。

3. 設置方法

電源の入力部で、ヒューズ又は、MCCBの後段にSPDを結線して下さい(図2)。

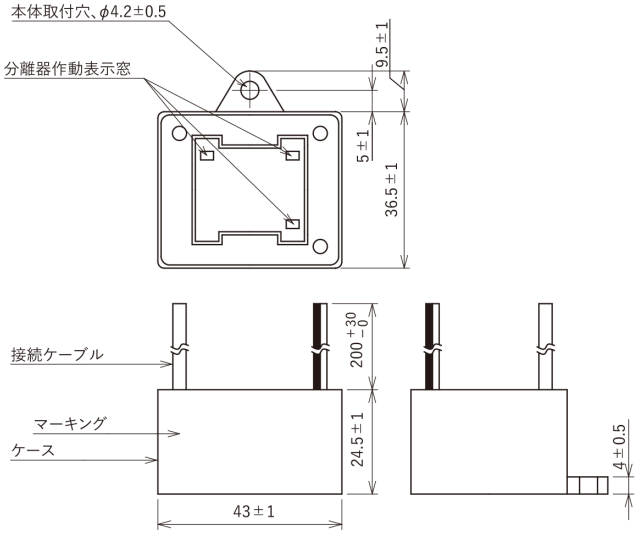

[単位：mm]

外形図(図1)

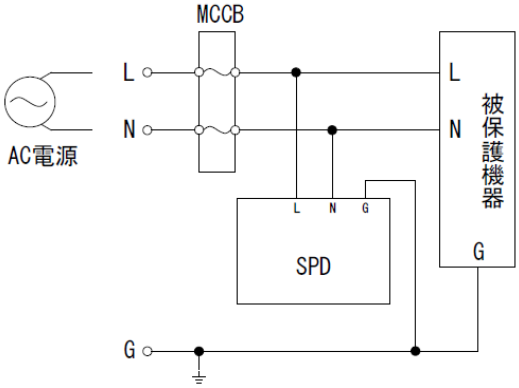

配線図(図2)

岡谷電機産業株式会社

DAT.NO. 31IOIJ-LV275DIQ4-001-2407

取扱説明書
LV275DI-Q4

［マーキング詳細］

Lot No. □■

□：生産年識別
例）2024年→24

■：生産月

月	1	2	3	4	5	6	7	8	9	10	11	12
記号	A	B	D	E	F	G	H	J	K	L	M	N

4. UL/cUL 仕様

No	項目	仕様	
1	SPDタイプ	Type 4 SPD Component assembly	
2	定格電圧	AC250V	
3	最大連続使用電圧	AC275V	
4	公称放電電流	I_n	8/20μs-3kA
5	電圧防護レベル	1310Vpk	
6	動作温度及び保存温度	-40～+85℃	

岡谷電機産業株式会社

取扱説明書
LV275DI-Q4

5. UL-EU 仕様

No	項目	仕様・性能	
1	SPDタイプ	複合形SPD ※	
2	定格電圧	AC250V	
3	ポート	1ポート SPD	
4	設置場所	屋内	
5	配電システム	TN	
6	接続箇所	L-L/L-N/L-PE/L-PEN/N-PE	
7	保護等級（IPコード）	IP20	
8	動作温度及び保存温度	-5～+40℃	
9	相対湿度	30～90%RH	
10	標高	2000m以下	
11	インパルス試験分類	クラスII（タイプII）	
12	SPD分離器	内部	
13	分離器の動作表示	正常時(緑)、異常時(緑なし)	
14	最大連続使用電圧	U_C	AC275V
15	電圧防護レベル	U_p	1.5kV
16	公称放電電流	I_n	8/20μs-2.5kA
17	最大放電電流	I_{max}	8/20μs-5kA
18	定格短絡電流	I_{sccr}	500A
19	漏電電流	I_{PE}	1mA未満
20	SPDを設置した状態でのいずれかの接地導体からの最小離隔寸法	0mm	

※GDT(電圧スイッチング形素子)及びMOV(電圧制限形素子)で構成されたSPD

6. 重量 …… 約 50 g

7. 保守

表示部に緑色がなくなった場合、SPDを交換して下さい。
修理可能な部品はありません。SPDは有資格者のみがお取り付けください。
SPD本体や外装ケースは経年劣化いたしますので、製品に異常が無い場合でも10年程度での交換を推奨いたします。

お問い合わせ先
岡谷電機産業株式会社
本社　〒158-8543　東京都世田谷区等々力6-16-9
(代)03-4544-7000/FAX03-4544-7007
ホームページ　https://www.okayaelec.co.jp/

注）本資料は予告なしに変更する事がありますのでご了承ください。

岡谷電機産業株式会社

取扱説明書
LV275DI-U4

1. 概要

本製品は、JIS C 5381-11(IEC 61643-11：2011)の誘導雷を対象としたサージ電流試験のクラスⅡを対象とした製品です。
本製品の詳細仕様、外形寸法などは製品仕様書でご確認下さい。

2. 安全上の注意事項

火災や感電など、事故の原因となりますので、下記の項目についてご注意願います。

1)最大連続使用電圧を超える電圧や、規定以上のサージ電流が印加された場合、本製品が耐えられず、対象機器を保護できない場合がありますので、そのような環境では使用しないで下さい。
2)屋外など防水されていない場所や結露の発生など、高湿度の場所では使用しないで下さい。
3)粉塵の多い場所、塩分の多い場所では使用しないで下さい。
4)外装樹脂を溶解又は劣化するような溶剤（シンナーやアセトン類など）では洗浄しないで下さい。
5)本来の使用目的以外の用途には使用しないで下さい。
6)直射日光、急激な温度変化、ちりやほこりのある雰囲気を避け、梱包状態のまま保管して下さい。
7)絶縁耐圧試験時は、本製品のアース線を外した状態で実施して下さい。本製品を取り付けた状態で絶縁耐圧試験を実施した場合、本製品が動作し耐圧不良などの不具合の要因になります。

3. 設置方法

電源の入力部で、ヒューズ又は、MCCBの後段にSPDを結線して下さい(図2)。

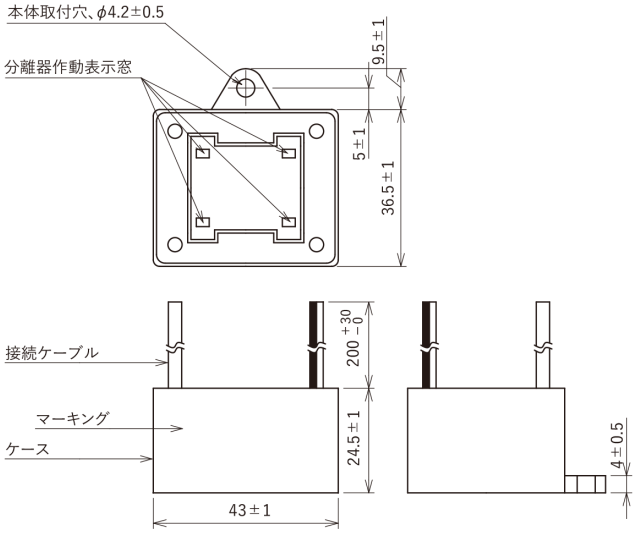

外形図(図1)　　[単位:mm]

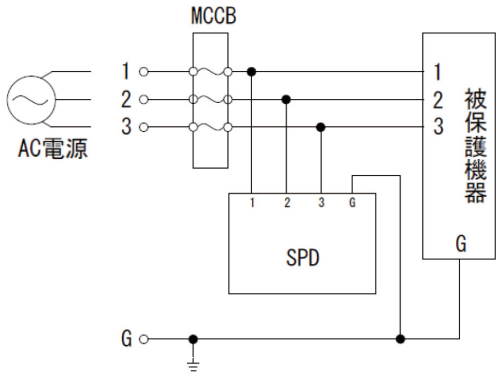

配線図(図2)

岡谷電機産業株式会社

DAT.NO. 31IOIJ-LV275DIU4-001-2407

取扱説明書
LV275DI-U4

［マーキング詳細］

Lot No. □■

□：生産年識別
例）2024年→24

■：生産月

月	1	2	3	4	5	6	7	8	9	10	11	12
記号	A	B	D	E	F	G	H	J	K	L	M	N

4. UL/cUL 仕様

No	項目	仕様	
1	SPDタイプ	Type 4 SPD Component assembly	
2	定格電圧	AC250V	
3	最大連続使用電圧	AC275V	
4	公称放電電流	I_n	8/20μs-3kA
5	電圧防護レベル	1310Vpk	
6	動作温度及び保存温度	-40～+85℃	

岡谷電機産業株式会社

取扱説明書
LV275DI-U4

5. UL-EU 仕様

No	項目	仕様・性能	
1	SPDタイプ	複合形SPD ※	
2	定格電圧	AC250V	
3	ポート	1ポート SPD	
4	設置場所	屋内	
5	配電システム	TN	
6	接続箇所	L-L/L-N/L-PE/L-PEN/N-PE	
7	保護等級（IPコード）	IP20	
8	動作温度及び保存温度	-5～+40℃	
9	相対湿度	30～90%RH	
10	標高	2000m以下	
11	インパルス試験分類	クラスII（タイプII）	
12	SPD分離器	内部	
13	分離器の動作表示	正常時(緑)、異常時(緑なし)	
14	最大連続使用電圧	U_C	AC275V
15	電圧防護レベル	U_p	1.5kV
16	公称放電電流	I_n	8/20μs-2.5kA
17	最大放電電流	I_{max}	8/20μs-5kA
18	定格短絡電流	I_{sccr}	500A
19	漏電電流	I_{PE}	1mA未満
20	SPDを設置した状態でのいずれかの接地導体からの最小離隔寸法	0mm	

※GDT(電圧スイッチング形素子)及びMOV(電圧制限形素子)で構成されたSPD

6. 重量 …… 約 56 g

7. 保守

表示部に緑色がなくなった場合、SPDを交換して下さい。
修理可能な部品はありません。SPDは有資格者のみがお取り付けください。
SPD本体や外装ケースは経年劣化いたしますので、製品に異常が無い場合でも10年程度での交換を推奨いたします。

お問い合わせ先
岡谷電機産業株式会社
本社　〒158-8543　東京都世田谷区等々力6-16-9
(代)03-4544-7000/FAX03-4544-7007
ホームページ　https://www.okayaelec.co.jp/

注）本資料は予告なしに変更する事がありますのでご了承ください。

岡谷電機産業株式会社

取扱説明書
LV480DI-Q4

1. 概要

本製品は、JIS C 5381-11(IEC 61643-11：2011)の誘導雷を対象としたサージ電流試験のクラスⅡを対象とした製品です。
本製品の詳細仕様、外形寸法などは製品仕様書でご確認下さい。

2. 安全上の注意事項

火災や感電など、事故の原因となりますので、下記の項目についてご注意願います。

1)最大連続使用電圧を超える電圧や、規定以上のサージ電流が印加された場合、本製品が耐えられず、対象機器を保護できない場合がありますので、そのような環境では使用しないで下さい。
2)屋外など防水されていない場所や結露の発生など、高湿度の場所では使用しないで下さい。
3)粉塵の多い場所、塩分の多い場所では使用しないで下さい。
4)外装樹脂を溶解又は劣化するような溶剤（シンナーやアセトン類など）では洗浄しないで下さい。
5)本来の使用目的以外の用途には使用しないで下さい。
6)直射日光、急激な温度変化、ちりやほこりのある雰囲気を避け、梱包状態のまま保管して下さい。
7)絶縁耐圧試験時は、本製品のアース線を外した状態で実施して下さい。本製品を取り付けた状態で絶縁耐圧試験を実施した場合、本製品が動作し耐圧不良などの不具合の要因になります。

3. 設置方法

電源の入力部で、ヒューズ又は、MCCBの後段にSPDを結線して下さい(図2)。

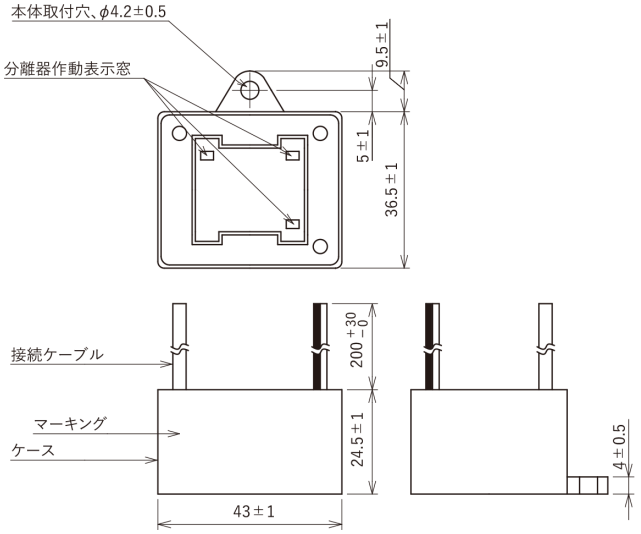

外形図(図1)　　[単位:mm]

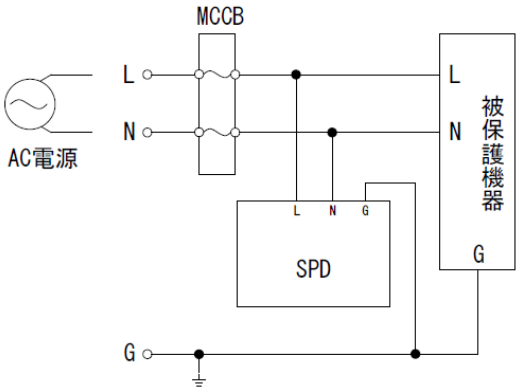

配線図(図2)

岡谷電機産業株式会社

DAT.NO. 31IOIJ-LV480DIQ4-001-2407

取扱説明書
LV480DI-Q4

［マーキング詳細］

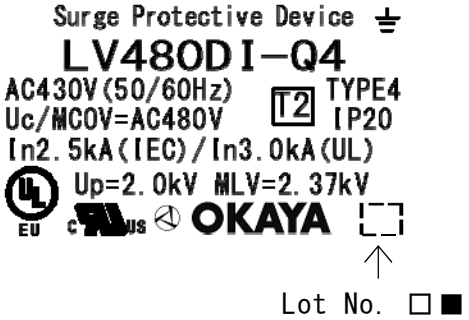

□：生産年識別
例）2024年→24

■：生産月

月	1	2	3	4	5	6	7	8	9	10	11	12
記号	A	B	D	E	F	G	H	J	K	L	M	N

4. UL/cUL 仕様

No	項目	仕様	
1	SPDタイプ	Type 4 SPD Component assembly	
2	定格電圧	AC430V	
3	最大連続使用電圧	AC480V	
4	公称放電電流	I_n	8/20μs-3kA
5	電圧防護レベル	2370Vpk	
6	動作温度及び保存温度	-40～+85℃	

岡谷電機産業株式会社

取扱説明書
LV480DI-Q4

5. UL-EU 仕様

No	項目	仕様・性能	
1	SPDタイプ	複合形SPD ※	
2	定格電圧	AC430V	
3	ポート	1ポート SPD	
4	設置場所	屋内	
5	配電システム	TN	
6	接続箇所	L-L/L-N/L-PE/L-PEN/N-PE	
7	保護等級（IPコード）	IP20	
8	動作温度及び保存温度	-5～+40℃	
9	相対湿度	30～90%RH	
10	標高	2000m以下	
11	インパルス試験分類	クラスII（タイプII）	
12	SPD分離器	内部	
13	分離器の動作表示	正常時(緑)、異常時(緑なし)	
14	最大連続使用電圧	U_C	AC480V
15	電圧防護レベル	U_p	2.0kV
16	公称放電電流	I_n	8/20μs-2.5kA
17	最大放電電流	I_{max}	8/20μs-5kA
18	定格短絡電流	I_{sccr}	300A
19	漏電電流	I_{PE}	1mA未満
20	SPDを設置した状態でのいずれかの接地導体からの最小離隔寸法	0mm	

※GDT(電圧スイッチング形素子)及びMOV(電圧制限形素子)で構成されたSPD

6. 重量 …… 約 52 g

7. 保守

表示部に緑色がなくなった場合、SPDを交換して下さい。
修理可能な部品はありません。SPDは有資格者のみがお取り付けください。
SPD本体や外装ケースは経年劣化いたしますので、製品に異常が無い場合でも10年程度での交換を推奨いたします。

お問い合わせ先
岡谷電機産業株式会社
本社　〒158-8543　東京都世田谷区等々力6-16-9
(代)03-4544-7000/FAX03-4544-7007
ホームページ　https://www.okayaelec.co.jp/

注）本資料は予告なしに変更する事がありますのでご了承ください。

岡谷電機産業株式会社

取扱説明書
LV480DI-U4

1. 概要

本製品は、JIS C 5381-11(IEC 61643-11：2011)の誘導雷を対象としたサージ電流試験のクラスⅡを対象とした製品です。
本製品の詳細仕様、外形寸法などは製品仕様書でご確認下さい。

2. 安全上の注意事項

火災や感電など、事故の原因となりますので、下記の項目についてご注意願います。

1)最大連続使用電圧を超える電圧や、規定以上のサージ電流が印加された場合、本製品が耐えられず、対象機器を保護できない場合がありますので、そのような環境では使用しないで下さい。
2)屋外など防水されていない場所や結露の発生など、高湿度の場所では使用しないで下さい。
3)粉塵の多い場所、塩分の多い場所では使用しないで下さい。
4)外装樹脂を溶解又は劣化するような溶剤（シンナーやアセトン類など）では洗浄しないで下さい。
5)本来の使用目的以外の用途には使用しないで下さい。
6)直射日光、急激な温度変化、ちりやほこりのある雰囲気を避け、梱包状態のまま保管して下さい。
7)絶縁耐圧試験時は、本製品のアース線を外した状態で実施して下さい。本製品を取り付けた状態で絶縁耐圧試験を実施した場合、本製品が動作し耐圧不良などの不具合の要因になります。

3. 設置方法

電源の入力部で、ヒューズ又は、MCCBの後段にSPDを結線して下さい(図2)。

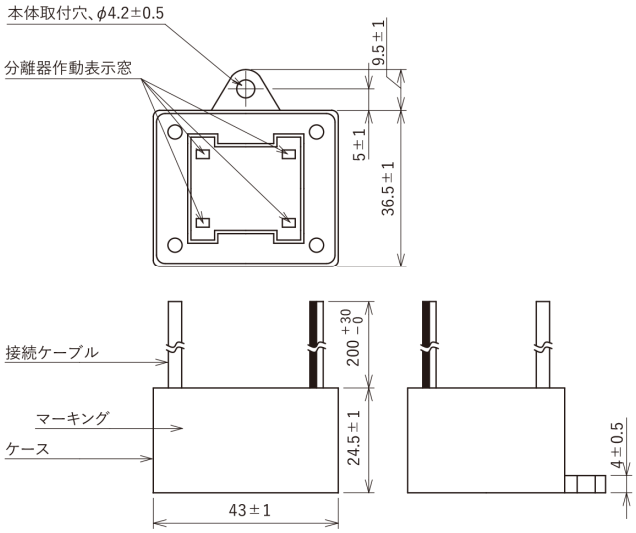

外形図(図1)　　[単位:mm]

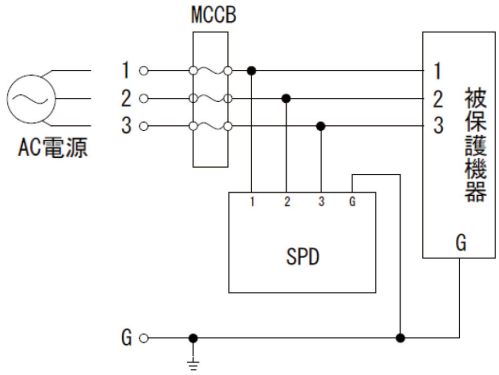

配線図(図2)

岡谷電機産業株式会社

取扱説明書
LV480DI-U4

［マーキング詳細］

Surge Protective Device⏚
LV480DI−U4
In2.5kA(IEC)/In3.0kA(UL)
MCOV/Uc=AC480V
OKAYA JAPAN T2
EU C US

Lot No. □■

□：生産年識別
例）2024年→24

■：生産月

月	1	2	3	4	5	6	7	8	9	10	11	12
記号	A	B	D	E	F	G	H	J	K	L	M	N

4. UL/cUL 仕様

No	項目	仕様	
1	SPDタイプ	Type 4 SPD Component assembly	
2	定格電圧	AC430V	
3	最大連続使用電圧	AC480V	
4	公称放電電流	I_n	8/20μs-3kA
5	電圧防護レベル	2370Vpk	
6	動作温度及び保存温度	-40～+85℃	

岡谷電機産業株式会社

取扱説明書
LV480DI-U4

5. UL-EU 仕様

No	項目	仕様・性能	
1	SPDタイプ	複合形SPD ※	
2	定格電圧	AC430V	
3	ポート	1ポート SPD	
4	設置場所	屋内	
5	配電システム	TN	
6	接続箇所	L-L/L-N/L-PE/L-PEN/N-PE	
7	保護等級（IPコード）	IP20	
8	動作温度及び保存温度	-5～+40℃	
9	相対湿度	30～90%RH	
10	標高	2000m以下	
11	インパルス試験分類	クラスII（タイプII）	
12	SPD分離器	内部	
13	分離器の動作表示	正常時(緑)、異常時(緑なし)	
14	最大連続使用電圧	U_C	AC480V
15	電圧防護レベル	U_p	2.0kV
16	公称放電電流	I_n	8/20μs-2.5kA
17	最大放電電流	I_{max}	8/20μs-5kA
18	定格短絡電流	I_{sccr}	300A
19	漏電電流	I_{PE}	1mA未満
20	SPDを設置した状態でのいずれかの接地導体からの最小離隔寸法	0mm	

※GDT(電圧スイッチング形素子)及びMOV(電圧制限形素子)で構成されたSPD

6. 重量 …… 約 59 g

7. 保守

表示部に緑色がなくなった場合、SPDを交換して下さい。
修理可能な部品はありません。SPDは有資格者のみがお取り付けください。
SPD本体や外装ケースは経年劣化いたしますので、製品に異常が無い場合でも10年程度での交換を推奨いたします。

お問い合わせ先
岡谷電機産業株式会社
本社　〒158-8543　東京都世田谷区等々力6-16-9
(代)03-4544-7000/FAX03-4544-7007
ホームページ　https://www.okayaelec.co.jp/

注）本資料は予告なしに変更する事がありますのでご了承ください。

岡谷電機産業株式会社

取扱説明書
LV550DI-U4

1. 概要

本製品は、JIS C 5381-11(IEC 61643-11：2011)の誘導雷を対象としたサージ電流試験のクラスⅡを対象とした製品です。
本製品の詳細仕様、外形寸法などは製品仕様書でご確認下さい。

2. 安全上の注意事項

火災や感電など、事故の原因となりますので、下記の項目についてご注意願います。

1)最大連続使用電圧を超える電圧や、規定以上のサージ電流が印加された場合、本製品が耐えられず、対象機器を保護できない場合がありますので、そのような環境では使用しないで下さい。
2)屋外など防水されていない場所や結露の発生など、高湿度の場所では使用しないで下さい。
3)粉塵の多い場所、塩分の多い場所では使用しないで下さい。
4)外装樹脂を溶解又は劣化するような溶剤（シンナーやアセトン類など）では洗浄しないで下さい。
5)本来の使用目的以外の用途には使用しないで下さい。
6)直射日光、急激な温度変化、ちりやほこりのある雰囲気を避け、梱包状態のまま保管して下さい。
7)絶縁耐圧試験時は、本製品のアース線を外した状態で実施して下さい。本製品を取り付けた状態で絶縁耐圧試験を実施した場合、本製品が動作し耐圧不良などの不具合の要因になります。

3. 設置方法

電源の入力部で、ヒューズ又は、MCCBの後段にSPDを結線して下さい(図2)。

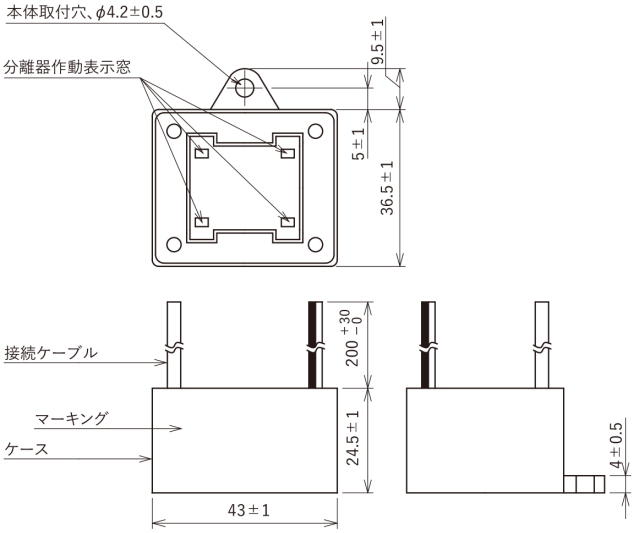

外形図(図1)　　[単位:mm]

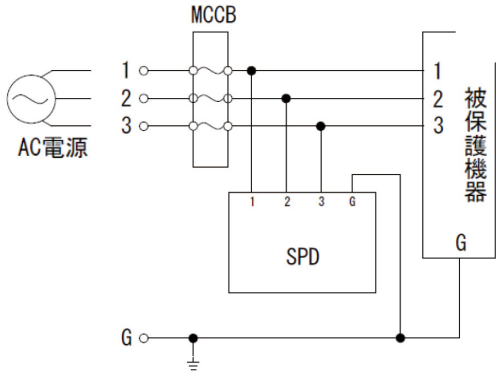

配線図(図2)

岡谷電機産業株式会社

取扱説明書
LV550DI-U4

［マーキング詳細］

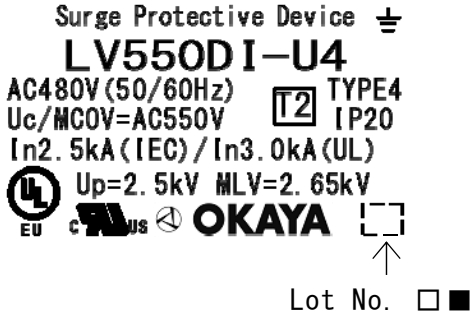

□：生産年識別
例）2024年→24

■：生産月

月	1	2	3	4	5	6	7	8	9	10	11	12
記号	A	B	D	E	F	G	H	J	K	L	M	N

4. UL/cUL 仕様

No	項目	仕様	
1	SPDタイプ	Type 4 SPD Component assembly	
2	定格電圧	AC480V	
3	最大連続使用電圧	AC550V	
4	公称放電電流	I_n	8/20μs-3kA
5	電圧防護レベル	2650Vpk	
6	動作温度及び保存温度	-40～+85℃	

岡谷電機産業株式会社

取扱説明書
LV550DI-U4

5. UL-EU 仕様

No	項目	仕様・性能	
1	SPDタイプ	複合形SPD ※	
2	定格電圧	AC480V	
3	ポート	1ポート SPD	
4	設置場所	屋内	
5	配電システム	TN	
6	接続箇所	L-L/L-N/L-PE/L-PEN/N-PE	
7	保護等級（IPコード）	IP20	
8	動作温度及び保存温度	-5～+40℃	
9	相対湿度	30～90%RH	
10	標高	2000m以下	
11	インパルス試験分類	クラスII（タイプII）	
12	SPD分離器	内部	
13	分離器の動作表示	正常時(緑)、異常時(緑なし)	
14	最大連続使用電圧	U_C	AC550V
15	電圧防護レベル	U_p	2.5kV
16	公称放電電流	I_n	8/20μs-2.5kA
17	最大放電電流	I_{max}	8/20μs-5kA
18	定格短絡電流	I_{sccr}	300A
19	漏電電流	I_{PE}	1mA未満
20	SPDを設置した状態でのいずれかの接地導体からの最小離隔寸法	0mm	

※GDT(電圧スイッチング形素子)及びMOV(電圧制限形素子)で構成されたSPD

6. 重量 …… 約 60 g

7. 保守

表示部に緑色がなくなった場合、SPDを交換して下さい。
修理可能な部品はありません。SPDは有資格者のみがお取り付けください。
SPD本体や外装ケースは経年劣化いたしますので、製品に異常が無い場合でも10年程度での交換を推奨いたします。

お問い合わせ先
岡谷電機産業株式会社
本社　〒158-8543　東京都世田谷区等々力6-16-9
(代)03-4544-7000/FAX03-4544-7007
ホームページ　https://www.okayaelec.co.jp/

注）本資料は予告なしに変更する事がありますのでご了承ください。

岡谷電機産業株式会社