TOCC Electric Double Layer Capacitor OKAYA

電気二重層キャパシタ

HBB901

900F 1.2mΩ以下

低抵抗

Low Internal Resistance

高入出力対応

Hi-Power Charge and Discharge

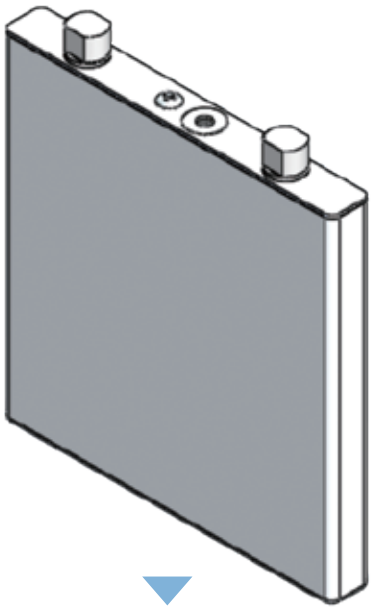

Model Number : HBB901

超小型で省スペース設計

積層セルタイプによる、高エネルギー密度化を実現

高効率放熱性

角形アルミハードケースセルにより、放熱性に優れている

充放電特性に優れ、長寿命

バッテリーアシスト、短時間電力バックアップ等に最適

環境に優しい

材料に重金属を含まず、環境融合性に優れている

Electric Double Layer Capacitor

セル Cell

【仕様 Specification】

型番 Model Number	HBB901
定格電圧 Rated Voltage	2.7V
静電容量 Capacitance	900F 0/+20%
内部抵抗 Internal Resistance DC	1.2mΩ max.
出力 Power（マッチドインピーダンス法）	1.5kW
作動温度範囲 Operating Temperature	-40 ～ 70℃

【外形寸法 Dimension】

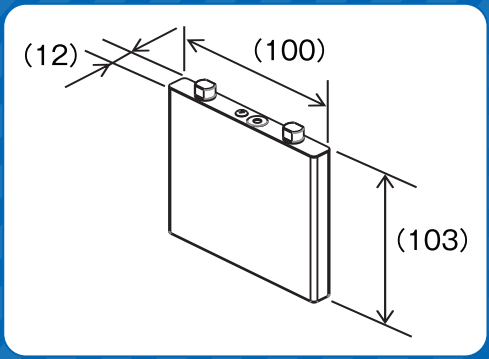

モジュール Module

【仕様 Specification】

品名 Model Name	12V モジュール	48V モジュール
型番 Model Number	MHBB901-6	MHBB901-20
定格電圧 Rated Voltage	16.2V	54V
静電容量 Capacitance	150F	45F
内部抵抗 Internal Resistance DC	8.5mΩ max.	26mΩ max.
最大直列数（耐電圧）Max. Number of Series	6 (100V max.)	14 (750V max.)
耐振動 (JIS D1601 準拠) Vibration Resistance	4.5G	4.5G
最大電流 Max. Current	600A (1sec.)	600A (1sec.)
セル電圧均等化回路／温度センサ Cell equalization controller/Thermal Sensor	Available	Available

【外形寸法 Dimension】

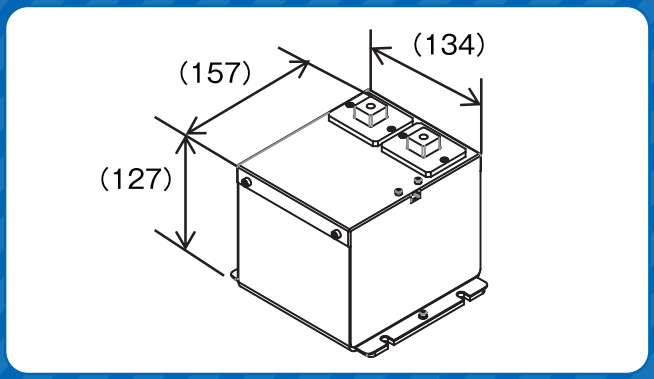

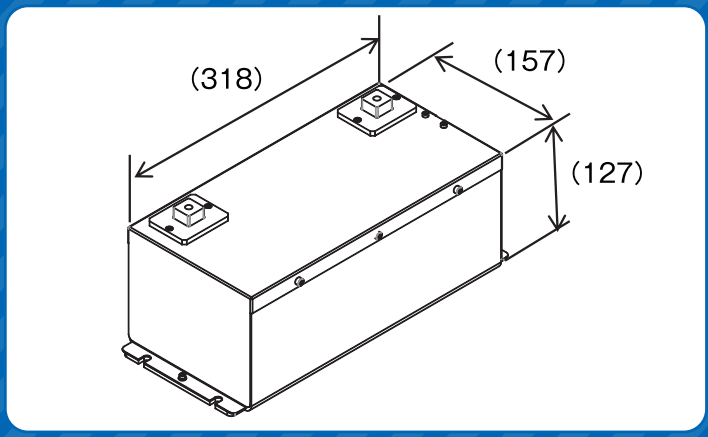

CAT.NO. 0288E1803-0.1

OKAYA 岡谷電機産業株式会社
http://www.okayaelec.co.jp
〒158-8543 東京都世田谷区等々力6-16-9　TEL 03-4544-7030　FAX 03-4544-7055

●本製品の外観及び仕様は品質改善の為、予告なく変更することがあります。
ご注文の際は、個別仕様書にてご確認ください。
●これら『製品』は、航空宇宙機器、海底ｹｰﾌﾞﾙ、原子力反応制御機器、生命維持装置、自動車や輸送機器及び交通管制ｼｽﾃﾑのような最終製品にご使用の場合は、お問い合わせ願います。

製造元：TOCキャパシタ株式会社
〒394-0001 長野県岡谷市今井1525　TEL（0266）75-5788　FAX（0266）75-5805

⚠ 安全に関するご注意

■ご使用の際は、必ず個別の技術資料もしくは納入仕様書・取扱説明書等をお読みの上、正しくお使いください。